Sommer

Bau- & Industrietechnik

Baumaschinen

Technischer Handel

Schmierstoffgroßhandel

Flüssiggas & Technische Gase

Bau- & Industrietechnik
Inh. Simone Sommer
Rauschwalder Str. 48 a
D-02826 Görlitz

Tel.: 0 35 81 / 31 88 40
Fax: 0 35 81 / 31 88 41

post@bau-industrietechnik.de
www.bau-industrietechnik.de

Die Marke des Fortschritts

CR 6 H und
CR 6 H mit COMPATROL®

Ob zur Verdichtung im Graben, dem Abrütteln von Verbundsteinpflaster oder ganz allgemein für Verdichtungsaufgaben im Straßen- und Tiefbau oder Garten- und Landschaftsbau, mit dem CR 6 H trifft man immer die richtige Wahl.

Qualität steckt im Detail: Selbstreinigende Bodenplatte, geschlossener Keilriemenschutz, selbstspannende Fliehkraftkupplung und die geringen Hand-Arm-Vibrationen stehen für eine optimale Betriebs- und Bedienersicherheit. Ein stabiler Schutzrahmen mit Motorabdeckung bietet maximalen Schutz für den Antriebsmotor. Praktisch sind die Wartungsklappen, sie ermöglichen einen guten Zugang und eine schnelle Wartung des Motors.

Der leistungsstarke Antriebsmotor, ein Hatz-Diesel 1 B 40, ist mit einem speziellen „Geräuschpaket“ ausgerüstet. Die Lärmemissionen werden dadurch spürbar gesenkt.

Der Bodenverdichter CR 6 H ist wahlweise mit der Verdichtungskontrolle COMPATROL®-CCD und -MSM lieferbar. Vorteile dieser Weber MT-Innovation: Es erfolgt eine gleichmäßige und flächendeckende Verdichtungsmessung, die Schwachstellen aufdeckt und eine rasche Ausbesserung ermöglicht. COMPATROL®-MSM beinhaltet zudem ein Maschinen- und Service-Management.

Vorteile

- Stufenlose, hydraulische Umschaltung des Vor- und Rücklaufs.
- Gaszug und Umschaltung geschützt in der Führungsstange verlegt.
- Sichere und schnelle Verladung durch große, klappbare Kranöse.
- Zeitsparende und einfache Motorenwartung auf Grund einer selbstspannenden Fliehkraftkupplung und Wartungsklappen.
- Optimaler Bedienungskomfort durch höhenverstellbare Handführungsstange, vibrationsarme Führungsbügel sowie niedrigen Hand-Arm-Vibrationen.
- Elektro-Start mit Betriebsstundenzähler sowie Öl- und Spannungskontrolle.

Vorteile COMPATROL®

- Sicherung der Verdichtungsqualität.
- Anzeige von Störungen an Motor und Maschine (CR 6 H MSM).
- Anzeige des Wartungszeitpunktes (CR 6 H MSM).

Lieferbares Sonderzubehör

Vulkollanplatten
Anbauplatten (Arbeitsbreite 700 mm).

Reversierbare Bodenverdichter

Die Marke des Fortschritts

Technische Daten

Typ		CR 6 H/CR 6 H CCD/CR 6 H MSM
Betriebsgewicht nach CECE	kg	412/416/418
Zentrifugalkraft	kN	50
Frequenz	Hz	72,5
Arbeitsbreite	mm	(450*) 600 (700**)
Motorhersteller/Typ		Hatz 1 B 40
Motorart		Diesel
Motorleistung, max.	kW (PS)	7,5 (10,3)
Motorleistung bei Betriebsdrehzahl	kW (PS)	5,8 (7,9) bei 2750 U/min
Arbeitsgeschwindigkeit	m/min	0-20

* Reduzierung der Arbeitsbreite durch Abnahme der serienmäßigen Anbauplatten.
** Mit Anbauplatten 2 x 125 mm (Zubehör). Technische Änderungen vorbehalten.

Technische Änderungen vorbehalten.

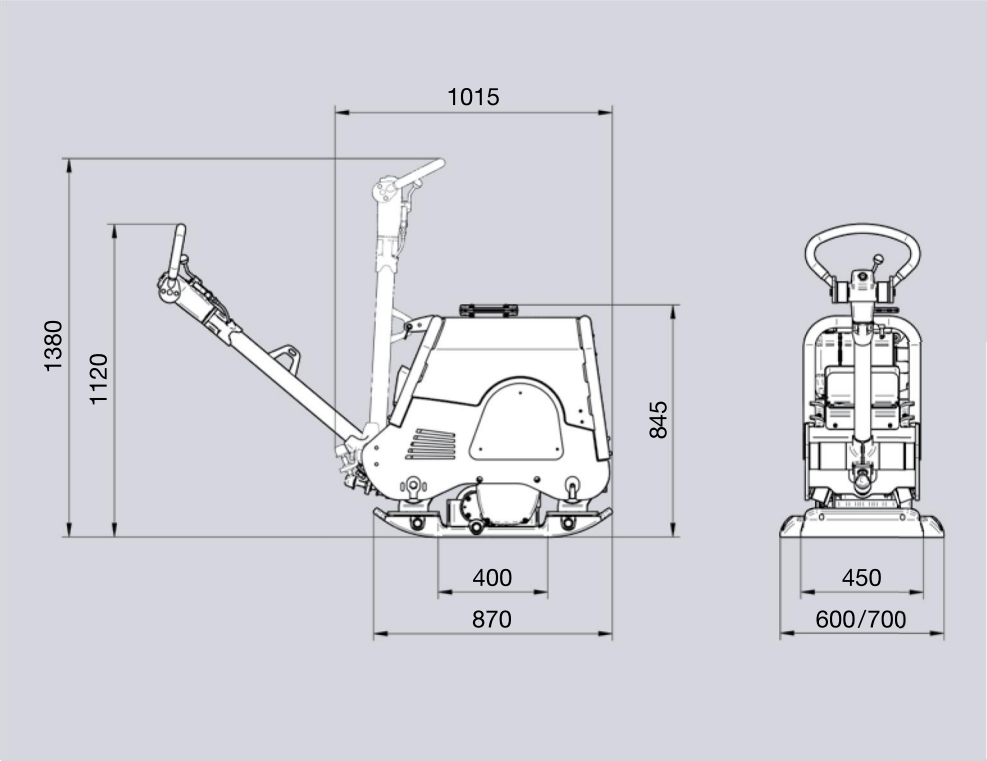

CR 6 H

Abmessungen in mm.

Ihr Weber-mt Händler:

Bau- & Industrietechnik
Inh. Simone Sommer
Rauschwalder Str. 48 a
D-02826 Görlitz

Tel.: 0 35 81 / 31 88 40
Fax: 0 35 81 / 31 88 41
post@bau-industrietechnik.de
www.bau-industrietechnik.de

Sommer
Bau- & Industrietechnik
Baumaschinen
Technischer Handel
Schmierstoffgroßhandel
Flüssiggas & Technische Gase

Weber Maschinentechnik GmbH
Im Boden 5 - 8 · 57334 Bad Laasphe · Deutschland · Postfach 101465 · 57326 Bad Laasphe · Deutschland
Telefon +49 (0) 27 54 / 3 98 - 0 · Fax +49 (0) 27 54 / 3 98 - 101 · info@webermt.de · www.webermt.de

Bau- & Industrietechnik Sommer

Sommer

Bau- & Industrietechnik

Baumaschinen & Geräte

Betonverdichter, Bodenverdichter
Diamanttechnik, Pumpen,
Minibagger, Raupendumper,
Verladeschienen

Ersatzteilhandel

Gummiketten, Gummipads,
Laufwerksteile,
Löffel, Greifer und Zähne
Kfz- Ersatzteile

Technischer Handel

Normteile / Schrauben
Muttern, Nieten, Dübel
Schwerlastanker, Keilriemen
Rohr- und Sanitärbefestigung
Klebstoffe, Dichtstoffe, Bauchemie
Schläuche, Armaturen
Schlauchschellen, Werkzeuge
Dichtungen

Schmierstoffgroßhandel

Autoschmierstoffe
Industrieschmierstoffe
Sicherheitsschmierstoffe

Flüssiggas & Technische Gase

Propangas, Kältemittel
Medizinische Gase, Schweißgase